SOVET
ITALIA



Iodo

collection booklet

collection
booklet

Iodo

Design **Gianluigi Landoni**

“
Con IODO abbiamo trasformato una struttura statica in una forma vibrante e dinamica, una rilettura contemporanea della colonna dorica, dove l’architettura incontra il design in un omaggio alla storia che sceglie il vuoto per raccontare, con forza inedita, la purezza della forma.

Con IODO abbiamo trasformato una struttura statica in una forma vibrante e dinamica, una rilettura contemporanea della colonna dorica, dove l’architettura incontra il design in un omaggio alla storia che sceglie il vuoto per raccontare, con forza inedita, la purezza della forma.

”

Models & Dimensions

Tavolo con base in metallo verniciato, disponibile in varie finiture.
Top temperato o stratificato in varie misure, materiali e finiture.

Dining table with lacquered metal base, various finishes.
Tempered or laminated top in different measures, materials and finishes.

Round

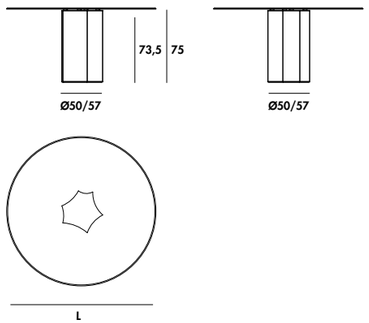

Ø100x75h
Ø120x75h
Ø130x75h
Ø140x75h
Ø150x75h
Ø170x75h

Rectangular

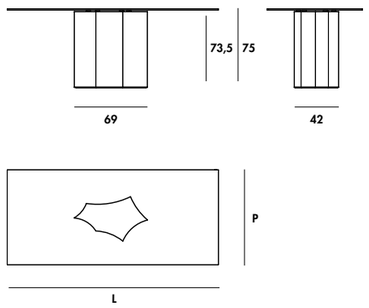

160x80x75h
180x90x75h
200x100x75h

Shaped

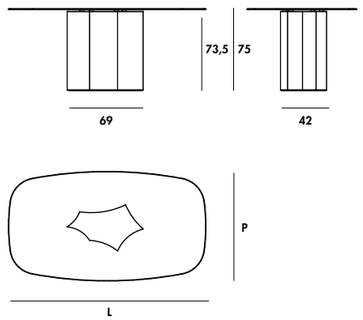

160x100x75h
180x100x75h
200x100x75h

Elliptical

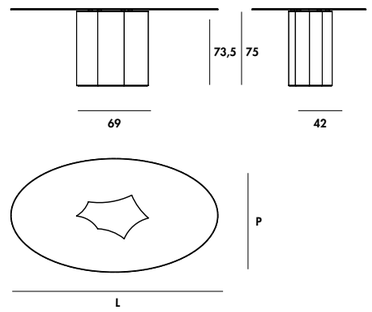

160x100x75h
200x110x75h
180x130x75h
220x130x75h

Two bases

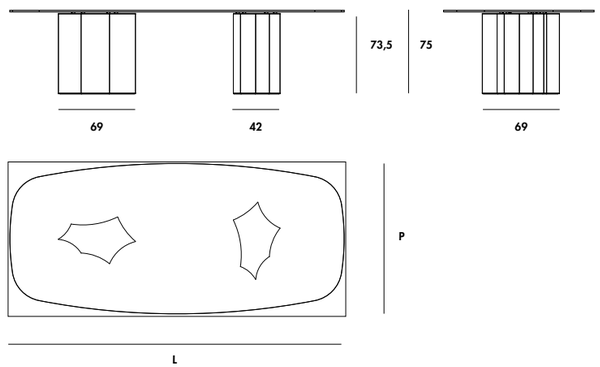

300x120x75h
300x135x75h

Iodo extensible

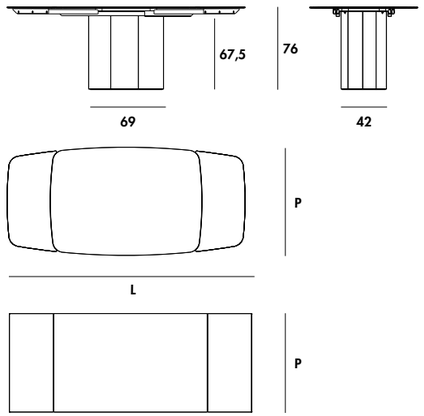

Close	Open
140x100x76h	220x100x76h
140x90x76h	220x90x76h

MAXI

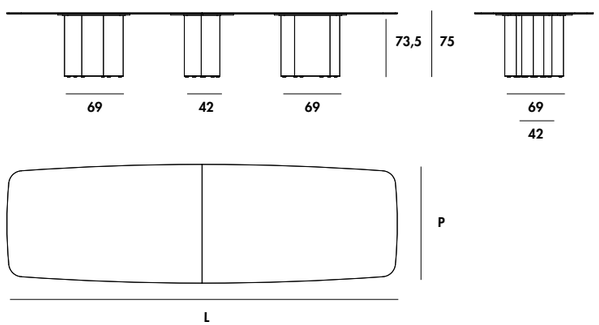

460x140x75h

collection finishes



TOP

Vetro
Glass

Clear



TETE
Vetro extrachiaro
Extralight glass



TFTF
Vetro fumè
Smoked glass



TBTB
Vetro bronzo
Bronzed glass

Vetro
Glass

Cat. B

TEB1
Vetro extrachiaro laccato bianco latte
Extralight glass lacquered milky white



TEC1
Vetro extrachiaro laccato caffè
Extralight glass lacquered mocha



TEC2
Vetro extrachiaro laccato creta
Extralight glass lacquered clay



TEC3
Vetro extrachiaro laccato col. cemento
Extralight glass lacquered cement



TER4
Vetro extrachiaro laccato col. ruggine
Extralight glass lacquered rust



TEV2
Vetro extrachiaro laccato col.muschio
Extralight glass lacquered moss green



TEN1
Vetro extrachiaro laccato nero
Extralight glass lacquered black

Vetro
Glass

Cat. D



TEM6
Vetro extrachiaro laccato col. tabacco
Extralight glass lacquered tobacco



TES1
Vetro extrachiaro laccato champagne
Extralight glass lacquered champagne

Vetro acidato
Frosted glass

Cat. E



AEAE
Vetro acidato
Frosted glass

AEB1
Vetro acidato bianco
Frosted white glass



AEC2
Vetro acidato creta
Frosted clay glass



AEC3
Vetro acidato col.cemento
Frosted cement glass



AES1
Vetro acidato champagne
Frosted champagne glass

Net Glass

Cat. N

NENE
Net glass

NEB1
Net glass bianco
White Net glass



NEC1
Net glass caffé
Mocha Net glass



NEC2
Net glass creta
Clay Net glass



NEC3
Net glass col. cemento
Cement Net glass



NER4
Net glass col. ruggine
Rust Net glass



NEV2
Net glass col. muschio
Moss green Net glass



NEN1
Net glass nero
Black Net glass



NEM6
Net glass col. tabacco
Tobacco Net glass

NES1
Net glass champagne
Champagne Net glass

Liquid glass/ Materia

Cat. SC



LFSP
Liquid Glass fumè specchio
Smoked liquid glass mirrored



LBSP
Liquid Glass bronzo specchio
Bronzed liquid glass mirrored



MFN1
Materia fumè nero
Smoked black materia

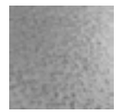

MESP
Materia extrachiaro specchio
Extralight mirror materia



MES1
Materia extrachiaro champagne
Extralight champagne materia



MBSP
Materia bronzo specchio
Mirrored bronzed materia



MSN1
Materia lucido fumè nero
Smoked glossy black materia



MLSP
Materia extrachiaro lucido specchio
Extralight glossy mirrored materia



MLS1
Materia extrachiaro lucido champagne
Extralight glossy champagne materia



MLM7
Materia extrachiaro lucido bronzo
Extralight glossy bronzed materia

Liquid glass/ Materia

Clear



LFLF
Liquid glass fumé
Smoked Liquid glass



LBLB
Liquid glass bronzo
Bronzed Liquid glass



MSMS
Materia fumè lucido trasparente
Trasparent glossy smoked materia

MMMM
Materia bronzo lucido trasparente
Trasparent glossy bronzed materia

Legni
Woods

NC
Noce canaletto
Canaletto walnut

RN
Rovere naturale
Natural oak wood

RG
Rovere tinto grigio
Grey-stained oak

WG
Rovere tinto wengè
Wengè-stained oak

BASE

Ceramica
Ceramic

Categoria CE1

CT
Ceramica titanio
Ceramic titanio



CJ
Ceramica Ivory Black
Ivory black ceramic



CD
Ceramica dark
Dark ceramic



CG
Ceramica grey
Grey ceramic



KC
Ceramica Corten
Corten ceramic



CZ
Ceramica Ceppo di Grè
Ceppo di Grè ceramic

CC
Ceramica Calacatta Prelucidata
Pre-polished Calacatta ceramic



CX
Ceramica Stone Grey Prelucidata
Pre-polished Stone Grey ceramic



KR
Ceramica breccia reale
Breccia reale ceramic



KB
Ceramica travertino stone beige
Travertino stone beige ceramic

Ceramica
Ceramic

Categoria CE2/CE3

CA
Ceramica Arabescato light
Arabescato light ceramic



CL
Ceramica Calacatta lucida
Polished Calacatta ceramic



CY
Ceramica Stone grey lucida
Polished Stone grey ceramic



CU
Ceramica Gaudi Stone
Gaudi Stone ceramic

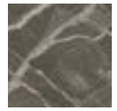

CV
Ceramica Ombra di Caravaggio
Ombra di Caravaggio ceramic



CW
Ceramica Antique
Antique ceramic



CI
Ceramica Onice oro
Gold Onyx ceramic



KO
Ceramica Black Gold
Black gold ceramic



CQ
Ceramica Marquinia lucida
Polished Marquinia ceramic



KV
Ceramica Verde Aver
Aver Green ceramic



KM
Ceramica Yamuna moka
Yamuna moka ceramic



KY
Ceramica Yamuna opal
Yamuna opal ceramic

Dekton

Categoria DE1

D01
Aeris Dekton
Dekton Aeris



D02
Rem Dekton
Dekton Rem



D03
Laurent Dekton
Dekton Laurent



D04*
Nebbia Dekton
Dekton Nebbia



D05
Morpheus Dekton
Dekton Morpheus



D06
Somnia Dekton
Dekton Somnia



D07*
Umber Dekton
Dekton Umber



D08*
Sirius Dekton
Dekton Sirius

* **Dekton D04 / D07 / D08 non disponibili in larghezza superiore a 140 cm.**
Dekton D04 / D07 / D08 not available in widths exceeding 140 cm.

Metalli
Metals



GC
Caffé goffrato
Embossed mocha



GN
Nero goffrato
Embossed black



GS
Sabbia goffrato
Embossed sand



BR
Metallo brunito
Burnished metal

Bordi/Edges

			VETRO EXTRACHIARO EXTRALIGHT GLASS	VETRO FUME/BRONZO GLASS SMOKED/ BRONZED	VETRO LACCATO LACQUERED GLASS	VETRO ACIDATO GLASS FROSTED	NET GLASS	LIQUID GLASS/ MATERIA	CERAMICA CERAMIC	LEGNO WOOD	DEKTON
	P1282	Ø 100x75h	12 FL 45°	12 FL 45°	12 FL 45°	12 FL 45°	12 FL	12 BC L / 12 BC	15 FL 45°(6+8)		15 FL 45°(8+6)
	P1284	Ø 120x75h	12 FL 45°	12 FL 45°	12 FL 45°	12 FL 45°	12 FL	12 BC L / 12 BC	15 FL 45°(6+8)	24 F 45°	15 FL 45°(8+6)
	P1285	Ø 130x75h	12 FL 45°	12 FL 45°	12 FL 45°	12 FL 45°	12 FL	12 BC L / 12 BC	15 FL 45°(6+8)		15 FL 45°(8+6)
	P1286	Ø 140x75h	12 FL 45°	12 FL 45°	12 FL 45°	12 FL 45°	12 FL	12 BC L / 12 BC	15 FL 45°(6+8)		15 FL 45°(8+6)
	P1287	Ø 150x75h	12 FL 45°	12 FL 45°	12 FL 45°	12 FL 45°	12 FL	12 BC L / 12 BC	15 FL 45°(6+8)	24 F 45°	15 FL 45°(8+6)
	P1288	Ø 160x75h	12 FL 45°	12 FL 45°	12 FL 45°	12 FL 45°	12 FL	12 BC L / 12 BC	15 FL 45°(6+8)		15 FL 45°(8+6)
	P1290	160x80x75h	12 FL	12 FL	12 FL	12 FL 45°	12 FL	12 BC L / 12 BC	15 FL 45°(6+8)		15 FL 45°(8+6)
	P1291	180x90x75h	12 FL	12 FL	12 FL	12 FL 45°	12 FL	12 BC L / 12 BC	15 FL 45°(6+8)		15 FL 45°(8+6)
	P1292	200x100x75h	15 FL		15 FL	12 FL 45°	12 FL	12 BC L / 12 BC	15 FL 45°(6+8)		15 FL 45°(8+6)
	P1294	160x100x75h	12 FL 45°	12 FL 45°	12 FL 45°	12 FL 45°	12 FL	12 BC L / 12 BC	15 FL 45°(6+8)		15 FL 45°(8+6)
	P1295	180x100x75h	12 FL 45°	12 FL 45°	12 FL 45°	12 FL 45°	12 FL	12 BC L / 12 BC	15 FL 45°(6+8)		15 FL 45°(8+6)
	P1296	200x100x75h	12 FL 45°	12 FL 45°	12 FL 45°	12 FL 45°	12 FL	12 BC L / 12 BC	15 FL 45°(6+8)		15 FL 45°(8+6)
	P1298	160x100x75h	15 FL		15 FL	12 FL 45°	12 FL	12 BC L / 12 BC	15 FL 45°(6+8)		15 FL 45°(8+6)
	P1299	200x110x75h	12 FL 45°	12 FL 45°	12 FL 45°	12 FL 45°	12 FL	12 BC L / 12 BC	15 FL 45°(6+8)		15 FL 45°(8+6)
	P1300	180x130x75h	12 FL 45°	12 FL 45°	12 FL 45°	12 FL 45°	12 FL	12 BC L / 12 BC	15 FL 45°(6+8)		15 FL 45°(8+6)
	P1301	220x130x75h	12 FL 45°	12 FL 45°	12 FL 45°	12 FL 45°	12 FL	12 BC L / 12 BC	15 FL 45°(6+8)		15 FL 45°(8+6)
	P1304	300x120x75h	12 FL 45°	12 FL 45°	12 FL 45°	12 FL 45°	12 FL	12 BC L / 12 BC	15 FL 45°(6+8)		15 FL 45°(8+6)
	P1305	300X135x75h	12 FL 45°	12 FL 45°	12 FL 45°	12 FL 45°	12 FL	12 BC L / 12 BC	15 FL 45°(6+8)		15 FL 45°(8+6)
	P1333	140x100 Extensible			12 FL	12 FL	12 FL	12 FL	13 FL 45°(6+6)		15 FL 45°(8+6)
	P1334	140x90 Extensible			12 FL	12 FL	12 FL	12 FL	13 FL 45°(6+6)		
	P7130	460x140x75h			12 FL 45°	12 FL 45°	12 FL	12 BC L / 12 BC	15 FL 45°(6+8)		15 FL 45°(8+6)

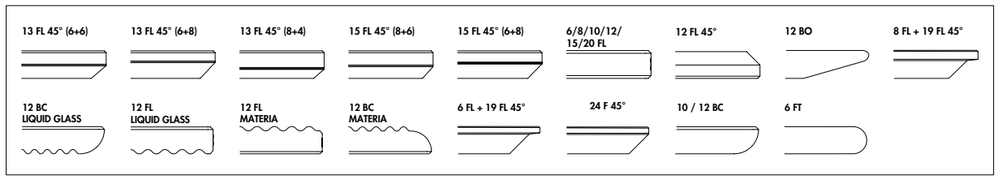

Materiali e manutenzione

ITA

Vetro
Le laccature utilizzate non presentano problemi di durata: basta evitare graffi e urti contro oggetti particolarmente duri e spigolosi. Il vetro è colorato solo sulla faccia posteriore sia nei vetri laccati coprenti mono e bicolore che nei vetri acidati laccati. La tonalità dei campioni proposti è indicativa e non va pertanto intesa in senso restrittivo; può infatti differire leggermente in conformità ai margini di tolleranza riconosciuti per i materiali impiegati. I materiali impiegati possono essere puliti tranquillamente solo con acqua oppure con un detergente neutro. Evitare l'uso di abrasivi, acidi o reagenti chimici. Il vetro è interpretato attraverso la sua trasparenza, pertanto la conformità al campione può differire a seconda della superficie e degli spessori impiegati. Un esempio lampante è dato dal vetro extrachiaro che nei campioncini si presenta completamente neutro ma che nei piani di dimensioni maggiori e con spessori più consistenti assume sfumature azzurro/verdi. Per tale ragione vi preghiamo anche di segnalare con particolare attenzione articoli che debbano essere affiancati o facenti parte di una stessa commissione.

La finitura bicolore consiste nella doppia laccatura nella parte interna della lastra di vetro. La prima laccatura, visibile attraverso la trasparenza del vetro, è disponibile nelle categorie B-D. La seconda laccatura, visibile internamente, equivale al colore pastello opaco utilizzato per ottenere le finiture di cat. B. Vi facciamo presente che in questo caso l'effetto finale differisce da quello creato dalla medesima laccatura attraverso il vetro, in particolare nei colori tenui.

Specchi
Gli specchi oro e rosa potrebbero presentare delle piccole imperfezioni dovute alle caratteristiche tecniche del materiale. Non possono essere utilizzati in luoghi umidi. Pulire solo con panni asciutti.

Ceramica
I campioni riportati sono una parte delle lastre che vengono lavorate. La lastra completa si può vedere nella corrispettiva cartella. Pulire utilizzando acqua e una piccola quantità di detergente neutro. Evitare l'utilizzo di detergenti contenenti cere e prodotti ceranti per evitare la formazione di strati untuosi.

Legno
I colori dei legni sono campioni indicativi. Pulire utilizzando un panno morbido inumidito.

Metalli
I colori dei metalli sono campioni indicativi. Pulire utilizzando un panno morbido inumidito.

Tessuti/Pelli/Ecopelli/Velluti
I colori dei tessuti sono campioni indicativi. Per la cura e la manutenzione fare riferimento alle indicazioni riportate nelle rispettive cartelle e alle schede tecniche fornite dai produttori.

Se permangono dubbi contattare l'azienda.

Colours and maintenance

ENG

Glass
The lacquering used for our furniture is extremely durable as long as you avoid scratching it or bumping particularly hard/sharp objects against it. The glass is lacquered only on the back side both for mono or two-tones lacquered and frosted lacquered glasses. The shade of the samples is only indicative and has not to be taken as restrictive. It can in fact slightly differ in conformity to the tolerances recognized for the materials used. All the materials we use can be easily cleaned with water only or with a mild detergent. Do not use abrasive materials, acids or harsh chemicals. The glass is interpreted through its transparency, therefore the conformity to the sample might differ according to the surface and the thickness used. For example, the extralight glass is completely neutral when seen in the small samples, but it takes a light blue/greenish shade when used on bigger or thicker tops. For this reason, we beg you to indicate carefully those articles which have to be placed side by side or which are part of the same commission.

The two-tones finish consists of a double lacquering on the internal part of the glass sheet. The first lacquering, which is visible through the transparency of the glass, is available in the finishes of cat. B-D. The second lacquering, which is visible internally, is the same of the mat pastel used to get the finishes of cat. B. Please notice that the final effect is different from the one created by the same lacquering through the glass, in particular when it comes to soft colours.

Mirrors
Gold and rose mirrors could have small imperfections due to the particular technical characteristics of the material. We recommend not to use them in damp areas. Clean only with a dry cloth.

Ceramic
The shown samples are part of the bigger slabs Sovet works with. The complete slab is visible in the corresponding folder. Clean using water and a small amount of neutral detergent. Avoid using detergents with wax and waxing products to avoid the formation of greasy layers.

Wood
Wood colours are indicative samples. Clean using a damp soft cloth.

Metals
Metals colours are indicative samples. Clean using a damp soft cloth.

Fabrics/Leathers/Fake leathers/velvets
Fabrics colours are indicative samples. For care and maintenance please refer to the instructions present in the corresponding folders and to the technical sheets provided by the manufacturers.

In case of further doubt please get in touch with the factory.



Iodo MAXI bases GN top MFN1.
Brook chairs base DF seat Snoop F18.
Willow cross lamp



Iodo round base BR top LFLF.
Xenial chairs base DF seat Paddington.
Cloche lamp



Iodo MAXI bases GN top MFN1.
Brook chairs base DF seat Snoop F18.

designer

Gianluigi Landoni

Gianluigi Landoni, graduated in architecture at Politecnico di Milano, in 1985 he partecipated to the founding of the design trend group Amalgama. From 1988 to 1990 project manager at Rodolfo Bonetto's studio. From 1991 partner of studio Progetica Design where he carries out research and development of industrial design, deepening the themes of product design. He has carried out his own professional activity as a consultant to "design oriented" companies in various productive sectors, and he founded with Rosaria Sofia Galli ALTROdesign multidisciplinary studio. At the same time he works on set-ups and realizations for furnishing companies in the hotel and commercial sector. He has also participated in exhibitions and competitions, receiving prizes and awards, not least the report to the 1991 edition of the Compasso d'Oro and subsequent Premio Compasso d'Oro in the 1998 edition. First prize Competition ADI/Expo 2015.

Gianluigi Landoni si è laureato in architettura al Politecnico di Milano. Nel 1985 ha fondato il gruppo di tendenza di design "Amalgama". Ha lavorato per lo studio Rodolfo Bonetto dal 1988 al 1990, e dal 1997 è partner dello studio Progetica Design, dove svolge un progetto di ricerca e sviluppo del design industriale e di prodotto. Ha anche fondato lo studio multidisciplinare ALTROdesign con Rosaria Sofia Galli. Dal 2001 svolge l'attività professionale in proprio come consulente ad aziende "design oriented" in vari settori produttivi, e si occupa parallelamente di allestimenti e realizzazioni per aziende di arredamento nel settore alberghiero e commerciale. Ha inoltre partecipato a numerose mostre e concorsi, ricevendo premi e riconoscimenti, non ultima la segnalazione all'edizione 1991 del Compasso d'oro e successivo Premio Compasso d'oro nell'edizione del 1998. È membro dell'Osservatorio permanente del design, dell'ADI Design Index e del Consiglio direttivo ADI Lombardia.



sustainability is made up of facts.

Sovet has always maintained a high attention to eco-compatibility since its birth in 1987, through the selection of raw materials and the study of production processes that have the lowest impact on the environment with the aim of creating long-lasting products.

Sovet ha sempre mantentenuto alta l'attenzione all'ecocompatibilità sin dalla sua nascita nel 1987, attraverso la selezione delle materie prime e lo studio di processi produttivi che abbiano il minimo impatto sull'ambiente con lo scopo di creare prodotti durevoli nel tempo.

photovoltaic systems



For its production processes, Sovet uses energy coming directly from renewable sources. Thanks to its photovoltaic systems, it is able to meet its own energy demand.

Per la sua produzione Sovet utilizza infatti energia derivante direttamente da fonti rinnovabili. Attraverso impianti fotovoltaici riesce a soddisfare il proprio fabbisogno energetico.

502695,549 kg emmisions saved per year

2989 trees saved per year

165 barrels of oil saved per year

packaging







Sovet uses cardboard packaging with limited presence of oil-derivates.

Sovet usa imballi di cartone costruiti ad hoc con limitata presenza di derivati del petroli.

reducing plastic is an habits



To reduce the consumption of plastic and disposable bottles within its offices and production, Sovet created metal water bottles.

Per ridurre il consumo di plastica e bottiglie monouso all'interno dei suoi uffici e della produzione, Sovet ha creato delle borracce in metallo.

made
in italy

The creative use of industrial processes, the use of raw materials of highest quality and the scrupulous work of master craftsmen, allow Sovet to create high quality and 100% Made in Italy collections. Thanks to state-of-the-art industrial automation systems, Sovet is also able to meet also large supply needs for contract spaces, always granting the highest quality standards. The company takes a continuous search path for materials, to create an offer of accessories that complement one another, furnishing different kinds of environments with the maximum freedom when it comes to customization.

L'impiego creativo dei processi industriali, l'utilizzo di materie prime di assoluta qualità e le scrupolose lavorazioni eseguite da maestranze artigiane, permettono a Sovet di ottenere collezioni di alta qualità e 100% Made in Italy. Grazie a sistemi di automazione industriale all'avanguardia Sovet è in grado di soddisfare anche esigenze per grandi forniture destinate a spazi contract, sempre garantendo i più elevati standard qualitativi. Sovet intraprende un percorso di ricerca dei materiali per creare un'offerta di complementi che si integrino tra di loro, arredando varie tipologie di ambienti con la massima possibilità di personalizzazione.





