EN/PRODUCT SHEET

WARNING:
This sheet is in conformity with the provisions of Law No.206 dated 6 September 2005 Consumer Code. FederlegnoArredo National Association of Furniture manufacturers and interior decorators.

MATERIAL USED

Doors

Melamine MDF + PET coupled with:
- Ceramic (various finishes)
- Mirror (various finishes)

Internal structure

Melamine MDF + PET

External cover

Ceramic (various finishes)
Mirror (various finishes)

Sehlves

Tempered smoked glass.

Base

Metal
Lacquer for painted finish: powder-based in thermosetting polyester.
Lacquer for burnished finish: liquid, acrylic.

NOTES

- Any slight imperfection is to be considered as distinguishing feature of craftsman work which makes each piece unique. Other defects: accordingly law UNI-EN 572.
- So.ve.t. Srl declines any responsibility for its incorrect use as the final utilisation of the product is unknown.
- For the assembly please follow the instructions enclosed herewith.

INSTRUCTIONS FOR USE

- Clean with water only.
- Immediately remove all stains.
- Avoid using solvents or abrasive products.
- Avoid scratching the coloured parts.
- Do not use the product for improper use.
- Do not climb the display case.
- Avoid knocking against the display case.
- Do not make any sharp item or tools fall.
- Do not place hot items on the display case.
- Do not allow children stay under the display case.
- The product can support: please see the scheme.
- If any doubts, do not hesitate to contact the company.

Attention: When using in public places please follow the regulations in force in the destination country.

Ecology: when not using any more, the product must be sent to the pertinent local government for disposal.

Keep these instructions for the entire life of the product.

Category	Maximum weight evenly distributed over each shelf
Magda	20 kg

Prepared by SO.VE.T. Srl 08/10/2026.
revision 3.

SO.VE.T. Unipersonale Srl Via Emilio Salgari, 1/A - 31056 Biancade
(TV) Tel. +39 0422 848 030 sovet@sovet.com - www.sovet.com

FR/FICHE DU PRODUIT

AVERTISSEMENT:
La présente fiche est conforme au Décret 6 septembre 2005, n. 206 Code de consommation. Association nationale des industries du meuble et de l'ameublement de la FederlegnoArredo.

MATERIAUX UTILISES

Portes

MDF mélamine + PET accouplé avec:
- Céramique (plusieurs finitions)
- Miroir (plusieurs finitions)

Structure Interne

MDF mélamine + PET

Couverture externe

Céramique (plusieurs finitions)
Miroir (plusieurs finitions)

Étagère

Verre trempé fumé.

Structure

Métal:
Peinture pour finition laquée: à poudre en polyester thermodurcissable.
Peinture pour finition bruni: à liquide acrylique.

COMMUNICATIONS

- Les éventuelles petites imperfections et différences par rapport à l'échantillon sont à considérer comme une caractéristique propre au travail artisanal qui rende chaque piece unique en son genre. Autres défauts: conformément à la norme UNI-EN 572.
- So.ve.t. Srl décline toute responsabilité quant à l' utilisation inappropriée du produit car on ne connaît pas l'utilisation finale du produit.
- Pour le montage, respecter les instructions ci-jointes.

MODE D'EMPLOI

- Nettoyer avec de l'eau uniquement.
- Enlever immédiatement toute tache.
- Eviter l'utilisation de solvants et d'abrasives.
- Ne pas érafler les parties colorées.
- Ne pas utiliser le produit pour usages impropres.
- Ne pas s'asseoir ou monter sur le presentoir
- Eviter les chocs.
- Ne pas faire tomber des objets contondants.
- Ne pas poser des objets chauds.
- Ne pas laisser les enfant stationner sous la table.
- Le produit peut suppor
- Si vous avez encore des doutes, n'hésitez pas à contactez l'usine.

Attention: Pour l'utilisation dans des lieux publics vérifier les dispositions en vigueur dans le pays de destination.

Ecologie: à la fin de son utilisation, remettre le produit à une enterprise de tri sélectif.

Conserver la présente fiche pour toute la vie du produit.

Categorie	Portée max en Kg distribués sur pour chaque étagère
Magda	20 kg

Préparé par SO.VE.T. Srl 08/10/2026.
revision 3.

SO.VE.T. Unipersonale Srl Via Emilio Salgari, 1/A - 31056 Biancade
(TV) Tel. +39 0422 848 030 sovet@sovet.com - www.sovet.com

DE/PRODUKTKARTE

HINWEIS:
Die beiliegende Produktkarterteentspricht den Bestemmungen des Dekret 6 vom September 2005 "Verbraucherordnung". Bundesverband der Möbelindustrie und Innenausbau FederlegnoArredo.

VERWENDETE MATERIALEN

Türen

Melamin MDF + PET koppelt mit:
- Keramik (verschiedene Ausführungen)
- Spiegel (verschiedene Ausführungen)

Interne Struktur

Melamin MDF + PET

Außenbeschichtung

- Keramik (verschiedene Ausführungen)
- Spiegel (verschiedene Ausführungen)

Regale

Rauchglas, gehärtete.

Untergestell

Metall:
Ausführung für Lackfinish: pulverbeschichtetes Thermoplast.
Lackierung für brünierte Ausführung: Acryl Liquid.

ANMERKUNGEN

- Geringfügige Unvollkommenheiten und Abweichungen vom Muster sind auf die handwerkliche Verarbeitung zurückzu-führen, die jeden Artikel einzigartig macht. Anderen Fehlern: nach Norm UNI-EN 572.
- Auf Grund der Behandlung, der gehärtete Glasplatten unterzogen werden, können geringfügige Unvollkommenheiten entstehen.
- So.ve.t. Srl lehnt jegliche Verantwortung für unsachgemäßen Gebrauch des Produktes ab, da der endgültige Bestimmungszweck nicht bekannt ist.
- Bei der Montage beachten Sie die beiliegenden Anweisungen.

GEBRAUCHSANWEISUNG

- Nur mit Wasser reinigen.
- Entfernen Sie etwaige Flecken sofort.
- Keine Lösungs- und Schleifmittel verwenden.
- Eingefärbte Teile nicht verkratzen.
- Der produkt für unpassenden Gebrauchen nicht benutzen.
- Stellen oder setzen Sie sich auf die Tischplatte nicht.
- Stösse sind zu vermeiden.
- Keine scharfen Gegenstände auf die Platte fallen lassen.
- Keine heissen Gegenstände auf die Platte stellen.
- Lassen Sie nicht, die Kindern in der Nähe spielen.
- Prüfen Sie die Nutzlast der Vitrine in der Schema.
- Im Zweifelsfall setzen Sie sich bitte mit der Firma in Verbindung.

Achtung: Für die Verwendung in öffentlichen Bereichen beachten Sie bitte die entsprechen-den Vorschriften der Bestimmungsländer.

Umweltschutz: Um den Produkt umweltfreundlichen entsorgen, bringen Sie es einem lokalen Endlagerungsanlagen.

Bitte heben Sie dieses Blatt sorgfältig auf.

Kategorie	Maximale Belastbarkeit in kg verteilte in jeder Platte
Magda	20 kg

Vorbereitet bei SO.VE.T. Srl 08/10/2026.
Überprufüng 3.

SO.VE.T. Unipersonale Srl Via Emilio Salgari, 1/A - 31056 Biancade
(TV) Tel. +39 0422 848 030 sovet@sovet.com - www.sovet.com

SOVET
ITALIA

- Magda

Istruzioni di montaggio e di utilizzo
Assembling and use instructions
Instructions d'installation et utilisation
Montage und Verwendunganleitung

Magda

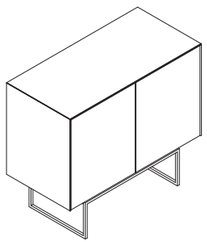

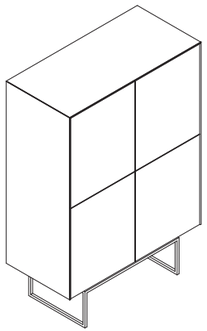

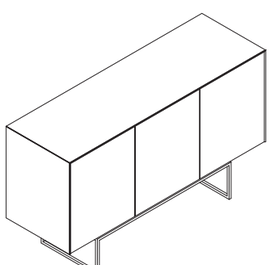

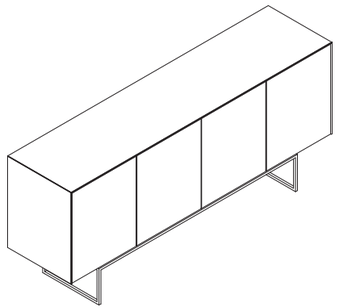

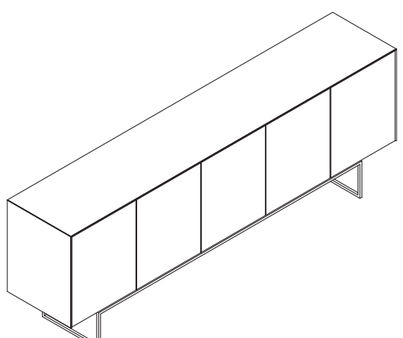

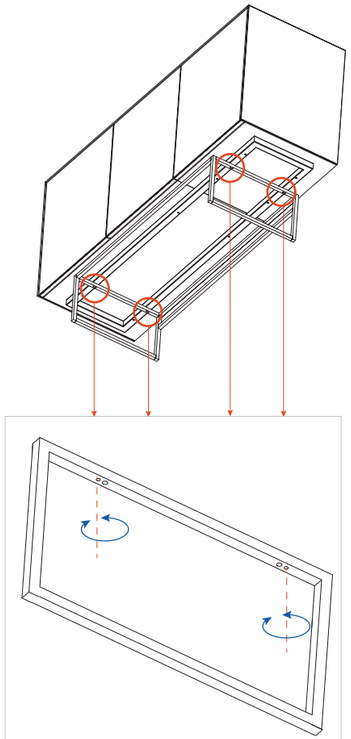

regolare l'altezza

adjust the height

0766750001

IT/SCHEDA PRODOTTO

AVVERTENZA:

La presente scheda ottempera alle disposizioni del D.L. 6 settembre 2005, n. 206 Codice del Consumo. Associazione nazionale delle industrie del mobile e dell'arredamento della FederlegnoArredo.

MATERIALI IMPIEGATI

Ante

MDF melaminico + PET accoppiato con:
- Ceramica (varie finiture)
- Specchio (varie finiture)

Struttura interna

MDF melaminico + PET

Rivestimento esterno

Ceramica (varie finiture)
Specchio (varie finiture)

Ripiani

Vetro fumé sp. 8 mm temperato

Base

Metallo
Verniciatura per finitura laccata: a polvere in poliestere termoindurente.
Verniciatura per finitura brunita: a liquido acrilica.

Attenzione: per l'utilizzo in luoghi pubblici attenersi alle norme vigenti nei paesi di destinazione.

Ecologia: al termine dell'utilizzo affidare il prodotto all'azienda comunale di smaltimento.

Questa scheda è da conservare per tutta la vita del prodotto.

Preparato da SO.VE.T. Srl 08/10/2026 revisione 3.

COMUNICAZIONI

- Eventuali piccole imperfezioni e differenze dal campione sono da considerarsi caratteristica della lavorazione artigianale che rende ogni singolo pezzo unico nel suo genere. Altri difetti: secondo norma UNI-EN 572.
- Non conoscendo l'utilizzo finale dei prodotti indicati, So.ve.t. Srl declina ogni responsabilità per uso improprio degli stessi.
- Per eventuali montaggi attenersi alle istruzioni allegate.

ISTRUZIONI PER L'USO

- Pulire solo con acqua.
- Rimuovere immediatamente eventuali macchie.
- Evitare l'impiego di solventi ed abrasivi.
- Non graffiare le parti colorate.
- Non usare il prodotto per usi impropri.
- Non arrampicarsi sull'espositore.
- Evitare gli urti.
- Non far cadere corpi contundenti.
- Non appoggiare corpi caldi.
- Non lasciare sostare o giocare i bambini nelle vicinanze.
- Il prodotto ha una portata: vedi tabella
- Se permangono dubbi contattare l'azienda.

Categoria	Portata max in kg distribuiti su ogni ripiano
Magda	**20 kg**

SO.VE.T. Unipersonale Srl Via Emilio Salgari, 1/A - 31056 Biancade
(TV) Tel. +39 0422 848 030 sovet@sovet.com - www.sovet.com