EN/PRODUCT SHEET

WARNING:

This sheet is in conformity with the provisions of Law No.206 dated 6 September 2005 Consumer Code. FederlegnoArredo National Association of Furniture manufacturers and interior decorators.

MATERIALS USED

Top

Tempered glass
Lacquered version: water-based paint

Multi-layer Finnish birch veneered oak wood. Coating: acrylic. Various finishes.

Laminated ceramic:
ceramic + glass

Base

Metal
Lacquer for painted finish:
powder-based in thermosetting polyester.
Lacquer for burnished finish: liquid, acrylic.

Attention: When using in public places please follow the regulations in force in the destination country.

Ecology: when not using any more, the product must be sent to the pertinent local government for disposal.

Keep these instructions for the entire life of the product.

NOTES

- Any slight imperfection is to be considered as distinguishing feature of craftsman work which makes each piece unique. Other defects: accordingly law UNI-EN 572.
- The glass undergoes a thermal treatment that may cause some very slight imperfections.
- So.ve.t. Srl declines any responsibility for its incorrect use as the final utilisation of the product is unknown.
- For the assembly please follow the instructions enclosed herewith.

INSTRUCTIONS FOR USE

- Clean with water only.
- Immediately remove all stains.
- Avoid using solvents or abrasive products.
- Avoid scratching the coloured parts.
- Do not use the product for improper use.
- Do not stand or seat on the top.
- Avoid knocking against the table.
- Do not make any sharp item or tools fall.
- Do not place hot items on the table.
- Do not fix any child's chair on the table.
- Do not allow children stay under the table.
- Do not move the assembled table. Remove the top from the base.
- Periodically check the fixings.
- The table can support: plaese see the scheme
- If any doubts, do not hesitate to contact the company.

Category	Maximum weight evenly distributed over the whole top
Dining tables	**100 kg**

Prepared by SO.VE.T. Srl 30/09/2026.
revision 5.

SO.VE.T. Srl Unipersonale Via Emilio Salgari, 1/A - 31056 Biancade
(TV) Tel. +39 0422 848 030 sovet@sovet.com - www.sovet.com

FR/FICHE DU PRODUIT

AVERTISSEMENT:

La présente fiche est conforme au Décret 6 septembre 2005, n. 206 Code de consommation. Association nationale des industries du meuble et de l'ameublement de la FederlegnoArredo.

MATERIAUX UTILISES

Plateau

Verre trempé
Version laquée: peinture à l'eau.

Contreplaqué de bois de bouleau finlandais plaqué chêne
Peinture acrylique. Plusieurs finitions.

Plateau en céramique stratifiée:
céramique + verre.

Structure

Métal:
Peinture pour finition laquée: à poudre en polyester thermodurcissable.
Peinture pour finition bruni: à liquide acrylique.

Attention: Pour l'utilisation dans des lieux publics vérifier les dispositions en vigueur dans le pays de destination.

Ecologie: à la fin de son utilisation, remettre le produit à une enterprise de tri sélectif.

Conserver la présente fiche pour toute la vie du produit.

COMMUNICATIONS

- Les éventuelles petites imperfections et différences par rapport à l'échantillon sont à considérer comme une caractéristique propre au travail artisanal qui rende chaque piece unique en son genre. Autres défauts: conformément à la norme UNI-EN 572.
- Le traitement thermique auquel le verre est soumis, peut faire apparaître de petites imperfections.
- So.ve.t. Srl décline toute responsabilité quant à l' utilisation inappropriée du produit car on ne connaît pas l'utilisation finale du produit.
- Pour le montage, respecter les instructions ci-jointes.

MODE D'EMPLOI

- Nettoyer avec de l'eau uniquement.
- Enlever immédiatement toute tache.
- Eviter l'utilisation de solvants et d' abrasives.
- Ne pas érafler les parties colorées.
- Ne pas utiliser le produit pour usages impropres.
- Ne pas s'asseoir ou monter sur la table.
- Eviter les chocs.
- Ne pas faire tomber des objets contondants.
- Ne pas poser des objets chauds.
- Ne pas fixer des chaises d'enfant sur la table.
- Ne pas laisser les enfant stationner sous la table.
- Ne déplacez pas la table assemblée. Séparez le plateau de la base.
- Périodiquement vérifier les fixages.
- La table peut supporter un poids: voir tableau.
- Si vous avez encore des doutes, n'hésitez pas à contactez l'usine.

Categorie	Portée max en Kg distribués sur l'ensemble du plateau
Tables	**100 kg**

Préparé par SO.VE.T. Srl 30/09/2026.
revision 5.

SO.VE.T. Srl Unipersonale Via Emilio Salgari, 1/A - 31056 Biancade
(TV) Tel. +39 0422 848 030 sovet@sovet.com - www.sovet.com

DE/PRODUKTKARTE

HINWEIS:

Die beiliegende Produktkarterteentspricht den Bestemmungen des Dekret 6 vom September 2005 "Verbraucherordnung". Bundesverband der Möbelindustrie und Innenausbau FederlegnoArredo.

VERWENDETE MATERIALEN

Platte

Glasplatte gehärtete.
Lackierte Ausführungen: mittels Druckwasserstrahlen

Holzfaserplatte aus finnischem Birkenholz, Eiche furniert
Akril-lackierung, verschiedene Ausführungen

Laminated Keramik Platte:
Keramik + Glas

Gestell

Metall:
Ausführung für Lackfinish:
pulverbeschichtetes Thermoplast.
Lackierung für brünierte Ausführung:
Acryl Liquid.

Achtung: Für die Verwendung in öffentlichen Bereichen beachten Sie bitte die entsprechen-den Vorschriften der Bestimmungsländer.

Umweltschutz: der Produckt is umweltfreundlich entsorgen, d.h. einem Werkstoffhof zuzuführen.

Bitte heben Sie dieses Blatt sorgfältig auf.

ANMERKUNGEN

- Geringfügige Unvollkommenheiten und Abweichungen vom Muster sind auf die handwerkliche Verarbeitung zurückzu-führen, die jeden Artikel einzigartig macht. Anderen Fehlern: nach Norm UNI-EN 572.
- Auf Grund der Behandlung, der gehärtete Glasplatten unterzogen werden, können geringfügige Unvollkom-menheiten entstehen.
- So.ve.t. Srl lehnt jegliche Verantwortung für unsachgemäßen Gebrauch des Produktes ab, da der endgültige Bestimmungszweck nicht bekannt ist.
- Bei der Montage sind Sie die beiliegenden Anweisungen zu beachten.

GEBRAUCHSANWEISUNG

- Nur mit Wasser reinigen.
- Entfernen Sie etwaige Flecken sofort.
- Keine Lösungs- und Schleifmittel verwenden.
- Eingefärbte Teile nicht verkratzen.
- Der produkt für unpassenden Gebrauchen nicht benutzen.
- Sich nicht auf die Tischplatte stellen oder setzen.
- Stösse sind zu vermeiden.
- Keine kantigen Gegenstände auf die Platte stellen.
- Keine heissen Gegenstände auf die Platte stellen.
- Keiner Kinderstuhl auf die Platte stellen.
- Die Kindern nicht unter den Esstisch halten lassen.
- Bewegen Sie den zusammengebauten Tisch nicht. Trennen Sie die Platte von den Fuß.
- Die Befestigungen von Zeit zu Zeit kontrollieren.
- Belastbarkeit des Tischen: siehe Tabelle.
- Im Zweifelsfall setzen Sie sich bitte mit der Firma in Verbindung.

Kategorie	Maximale Belastbarkeit in Kg verteilte in der ganzer Platte
Esstisch	**100 kg**

Vorbereitet bei SO.VE.T. Srl 30/09/2026.
Überprufüng 5.

SO.VE.T. Srl Unipersonale Via Emilio Salgari, 1/A - 31056 Biancade
(TV) Tel. +39 0422 848 030 sovet@sovet.com - www.sovet.com

SOVET
ITALIA

- Deod

Istruzioni di montaggio e di utilizzo
Assembling and use instructions
Instructions d'installation et utilisation
Montage und Verwendunganleitung

Deod

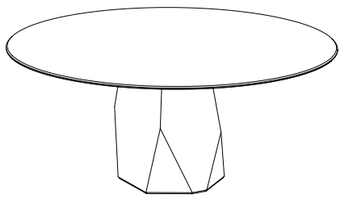

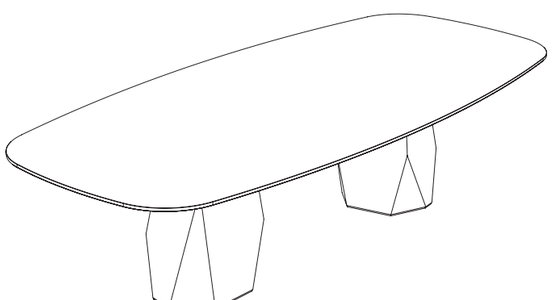

Top trasparenti/Transaparent top

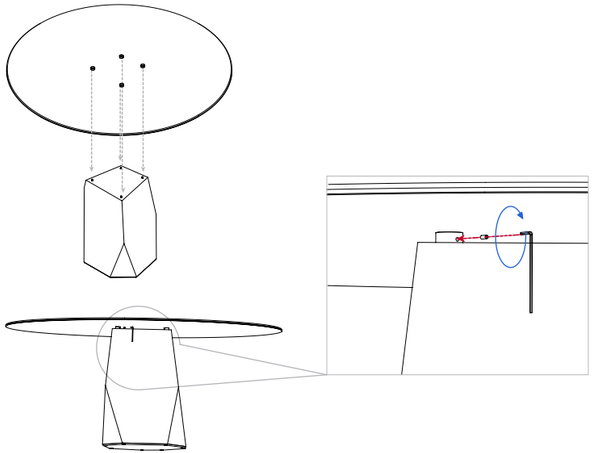

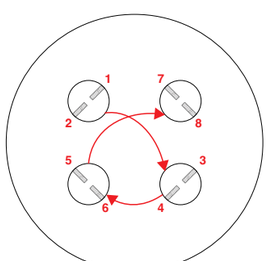

Posizionare tutte le viti nella propria sede e avvitarle in battuta seguendo l'ordine indicato nello schema.
Procedere poi con il serraggio incrociato nella sequenza evidenziata per evitare rotture del piano.
Usare il buon senso nella fase di montaggio.
Forze eccessive potrebbero causare danni costosi e irreparabili.

Start all screws in their holes and tighten them to a snug fit in the same order of the scheme.
Then crosswise tightening them according to the specified sequence in order to avoid top's breakages.
Use common sense during the assembly phase.
Excessive forces can cause expensive or hard to repair damages.

Top non trasparenti/Not transparent top

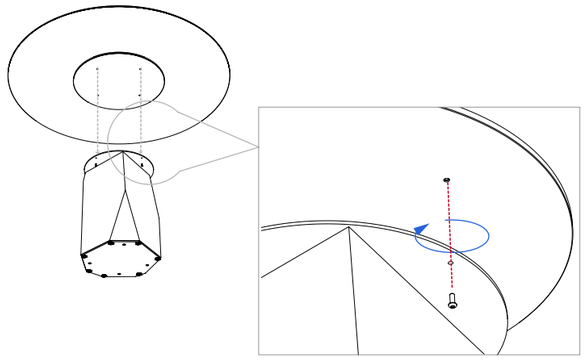

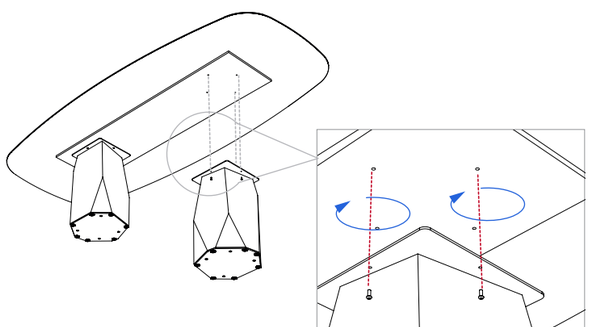

0761482001

IT/SCHEDA PRODOTTO

AVVERTENZA:

La presente scheda ottempera alle disposizioni del D.L. 6 settembre 2005, n. 206 Codice del Consumo. Associazione nazionale delle industrie del mobile e dell'arredamento della FederlegnoArredo.

MATERIALI IMPIEGATI

Top

Vetro temperato
Versione laccata: verniciatura ad acqua

Multistrato di legno di betulla finlandese impiallacciato rovere.
Verniciatura acrilica. Varie finiture.

Ceramica stratificata:
ceramica + vetro

Base

Metallo
Verniciatura per finitura laccata: a polvere in poliestere termoindurente.
Verniciatura per finitura brunita: a liquido acrilica.

Attenzione: per l'utilizzo in luoghi pubblici attenersi alle norme vigenti nei paesi di destinazione.

Ecologia: al termine dell'utilizzo affidare il prodotto all'azienda comunale di smaltimento.

Questa scheda è da conservare per tutta la vita del prodotto.

Preparato da SO.VE.T. Srl 30/09/2026.
revisione 5.

COMUNICAZIONI

- Eventuali piccole imperfezioni e differenze dal campione sono da considerarsi caratteristica della lavorazione artigianale che rende ogni singolo pezzo unico nel suo genere. Altri difetti: secondo norma UNI-EN 572.
- Il trattamento termico a cui è sottoposto il vetro può far comparire piccole imperfezioni sullo stesso.
- Non conoscendo l'utilizzo finale dei prodotti indicati, So.ve.t. Srl declina ogni responsabilità per uso improprio degli stessi.
- Per eventuali montaggi attenersi alle istruzioni allegate.

ISTRUZIONI PER L'USO

- Pulire solo con acqua.
- Rimuovere immediatamente eventuali macchie.
- Evitare l'impiego di solventi ed abrasivi.
- Non graffiare le parti colorate.
- Non usare il prodotto per usi impropri
- Non salire o sedersi sul piano.
- Evitare gli urti.
- Non far cadere corpi contundenti.
- Non appoggiare corpi caldi.
- Non inserire seggiolini per bambini.
- Non lasciare sostare o giocare i bambini nelle vicinanze.
- Non spostare il tavolo assemblato. Separare il top dalla base.
- Controllare periodicamente il corretto serraggio dei fissaggi.
- Il tavolo ha una portata: vedi tabella.
- Se permangono dubbi contattare l'azienda.

Categoria	Portata max in kg distribuiti su tutto il piano
Tavoli	**100 kg**

SO.VE.T. Srl Unipersonale Via Emilio Salgari, 1/A - 31056 Biancade
(TV) Tel. +39 0422 848 030 sovet@sovet.com - www.sovet.com