EN/PRODUCT SHEET

WARNING:
This sheet is in conformity with the provisions of Law No.206 dated 6 September 2005 Consumer Code. FederlegnoArredo National Association of Furniture manufacturers and interior decorators.

MATERIAL USED

Mirror

Mirror various finishes.

Structure

Metal:
Lacquer for painted finish: powder-based in thermosetting polyester.

Bracket for fixing

Galvanized metal

Attention: When using in public places please follow the regulations in force in the destination country.

Ecology: when not using any more, the product must be sent to the pertinent local government for disposal.

Keep these instructions for the entire life of the product.

Prepared by SO.VE.T Srl 29/09/2026
revision 4.

NOTES

- Any slight imperfection is to be considered as distinguishing feature of craftsman work which makes each piece unique. Other defects : accordingly law UNI-EN 572.
- So.ve.t. Srl declines any responsibility for its incorrect use as the final utilisation of the product is unknown.
- For the assembly please follow the instructions enclosed herewith

INSTRUCTIONS FOR USE

- Clean with a soft cloth dampened with water.
- Immediately remove all stains.
- Avoid using solvents or abrasive products.
- Avoid scratching the coloured parts.
- Do not use the product for improper use.
- Do not hang onto the mirror or hang objects.
- Avoid knocking against the mirror.
- Do not make any sharp item or tools fall.
- Make sure of the wall-holding and use only suitable hardware (considering a net weight of 20kg per m^2 for each mirror).
- Do not allow children stay under the mirror.
- Periodically check the fixings.
- If any doubts, do not hesitate to contact the company.

SO.VE.T. Srl Unipersonale Via Emilio Salgari, 1/A - 31056 Biancade
(TV) Tel. +39 0422 848 030 sovet@sovet.com - www.sovet.com

FR/FICHE DU PRODUIT

AVERTISSEMENT:
La présente fiche est conforme au Décret 6 septembre 2005, n. 206 Code de consommation. Association nationale des industries du meuble et de l'ameublement de la FederlegnoArredo.

MATERIAUX UTILISES

Miroir

Miroir plusieurs finitions.

Structure

Metal:
Vernis pour finition laquée: à poudre en polyester thermodurcissable.

Support de montage

Métal galvanisé

Attention: Pour l'utilisation dans des lieux publics vérifier les dispositions en vigueur dans le pays de destination.

Ecologie: à la fin de son utilisation, remettre le produit à une enterprise de tri sélectif.

Conserver la présente fiche pour toute la vie du produit.

Préparé par SO.VE.T Srl 29/09/2026
revision 4.

COMMUNICATIONS

- Les éventuelles petites imperfections et différences par rapport à l'échantillon sont à considérer comme une caractéristique propre au travail artisanal qui rende chaque piece unique en son genre. Autres défauts: conformément à la norme UNI-EN 572.
- So.ve.t. Srl décline toute responsabilité quant à l'utilisation inappropriée du produit car on ne connaît pas l'utilisation finale du produit.
- Pour le montage, respecter les instructions ci-jointes.

MODE D'EMPLOI

- Nettoyer avec un chiffon humide et doux.
- Enlever immédiatement toute tache.
- Eviter l'utilisation de solvants et d'abrasives.
- Ne pas érafler les parties colorées.
- Ne pas utiliser le produit pour usages impropres.
- Ne pas s'accrocher et ne pas accrocher des objets au miroir.
- Eviter les chocs.
- Ne pas jeter des objets contondants contre le miroir.
- Assurez-vous de la tenue du mur et d'utiliser uniquement des vis appropriées en tenant compte d'un poids net de 20 kg par m mirror ^{2} pour chaque
- Ne pas laisser les enfant stationner dans les voisinages.
- Périodiquement vérifier les fixages.
- Si vous avez encore des doutes, n'hésitez pas à contactez l'usine.

SO.VE.T. Srl Unipersonale Via Emilio Salgari, 1/A - 31056 Biancade
(TV) Tel. +39 0422 848 030 sovet@sovet.com - www.sovet.com

DE/PRODUKTKARTE

HINWEIS:
Die beiliegende Produktkarterteentspricht den Bestemmungen des Dekret 6 vom September 2005 "Verbraucherordnung". Bundesverband der Möbelindustrie und Innenausbau FederlegnoArredo.

VERWENDETE MATERIALEN

Spiegel

Spiegel vershiedene Ausführungen.

Rahmen

Metall:
Lackierte Ausführung: pulverbeschichtet aus temperaturbeständigem Polyester.

Aufhängung

Galvanisierte Metall

Achtung: Für die Verwendung in öffentlichen Bereichen beachten Sie bitte die entsprechen-den Vorschriften der Bestimmungsländer.

Umweltschutz: Um den Produkt umweltfreundlichen entsorgen, bringen Sie es einem lokalen Endlagerungsanlagen.

Bitte heben Sie dieses Blatt sorgfältig auf.

Vorbereitet bei SO.VE.T Srl 29/09/2026
Überprufüng 4.

ANMERKUNGEN

- Geringfügige Unvollkommenheiten und Abweichungen vom Muster sind auf die handwerkliche Verarbeitung zurückzu-führen, die jeden Artikel einzigartig macht. Anderen Fehlern: nach Norm UNI-EN 572.
- So.ve.t. Srl lehnt jegliche Verantwortung für unsachgemäßen Gebrauch des Produktes ab, da der endgültige. Bestimmungszweck nicht bekannt ist.
- Bei der Montage beachten Sie die beiliegenden Anweisungen.

GEBRAUCHSANWEISUNG

- Mit einem weichen und feuchten stoff reinigen.
- Entfernen Sie etwaige Flecken sofort.
- Keine Lösungs- und Schleifmittel verwenden.
- Eingefärbte Teile nicht verkratzen.
- Der produkt für unpassenden Gebrauchen nicht benutzen.
- Hängen Sie sich oder Gegenstände nicht an den Spiegel.
- Stösse sind zu vermeiden.
- Keine spitzen Gegenstände gegen den Spiegel werfen.
- Versichern Sie sich bei der Wandbefestigung, daß nur geeignetes Befestigungsmaterial für ein Nettogewicht von 20kg pro m^2 und Spiegel verwendet wird.
- Die Kindern nicht in der Nähe spielen lassen.
- Die Befestigungen von Zeit zu Zeit kontrollieren.
- Im Zweifelsfall setzen Sie sich bitte mit der Firma in Verbindung.

SO.VE.T. Srl Unipersonale Via Emilio Salgari, 1/A - 31056 Biancade
(TV) Tel. +39 0422 848 030 sovet@sovet.com - www.sovet.com

SOVET
ITALIA

- Boston

Istruzioni di montaggio e di utilizzo
Assembling and use instructions
Instructions d'installation et utilisation
Montage und Verwendunganleitung

Boston

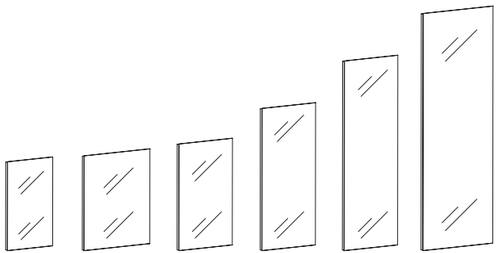

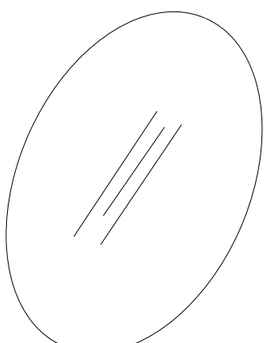

ISTRUZIONI DI MONTAGGIO
ASSEMBLY INSTRUCTIONS

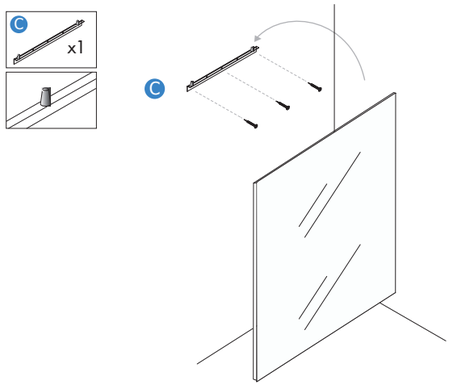

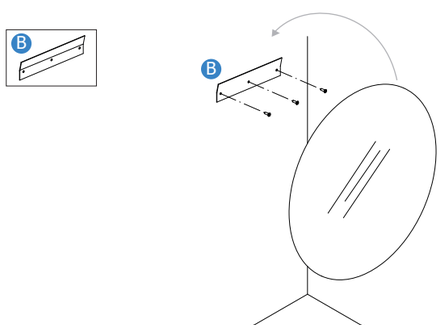

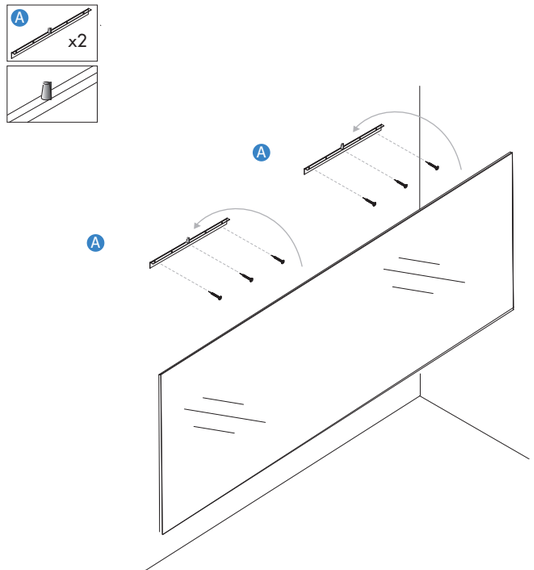

0765061001

IT/SCHEDA PRODOTTO

AVVERTENZA:
La presente scheda ottempera alle disposizioni del D.L. 6 settembre 2005, n. 206 Codice del Consumo. Associazione nazionale delle industrie del mobile e dell'arredamento della FederlegnoArredo.

MATERIALI IMPIEGATI

Specchio

Specchio varie finiture.

Struttura

Metallo
Verniciatura per finitura laccata: a polvere in poliestere termoindurente.

Staffa di fissaggio

Metallo zincato

Attenzione: per l'utilizzo in luoghi pubblici attenersi alle norme vigenti nei paesi di destinazione.

Ecologia: al termine dell'utilizzo affidare il prodotto all'azienda comunale di smaltimento.

Questa scheda è da conservare per tutta la vita del prodotto.

Preparato da SO.VE.T. Srl 29/09/2026
revisione 4.

COMUNICAZIONI

- Eventuali piccole imperfezioni e differenze dal campione sono da considerarsi caratteristica della lavorazione artigianale che rende ogni singolo pezzo unico nel suo genere. Altri difetti: secondo norma UNI-EN 572.
- Non conoscendo l'utilizzo finale dei prodotti indicati, So.ve.t. Srl declina ogni responsabilità per uso improprio degli stessi.
- Per eventuali montaggi attenersi alle istruzioni allegate.

ISTRUZIONI PER L'USO

- Pulire con un panno morbido inumidito.
- Rimuovere immediatamente eventuali macchie.
- Evitare l'impiego di solventi ed abrasivi.
- Non graffiare le parti colorate.
- Non usare il prodotto per usi impropri.
- Non appendersi o appendere cose alla specchiera.
- Evitare gli urti.
- Non lanciare corpi contundenti contro la specchiera.
- Assicurarsi della tenuta a muro e utilizzare solo fissaggi idonei considerando un peso netto di 20kg al m^2 per specchiera.
- Non lasciare sostare o giocare i bambini nelle vicinanze.
- Controllare periodicamente il corretto serraggio dei fissaggi.
- Se permangono dubbi contattare l'azienda.

SO.VE.T. Srl Unipersonale Via Emilio Salgari, 1/A - 31056 Biancade (TV) Tel.
+39 0422 848 030 sovet@sovet.com - www.sovet.com